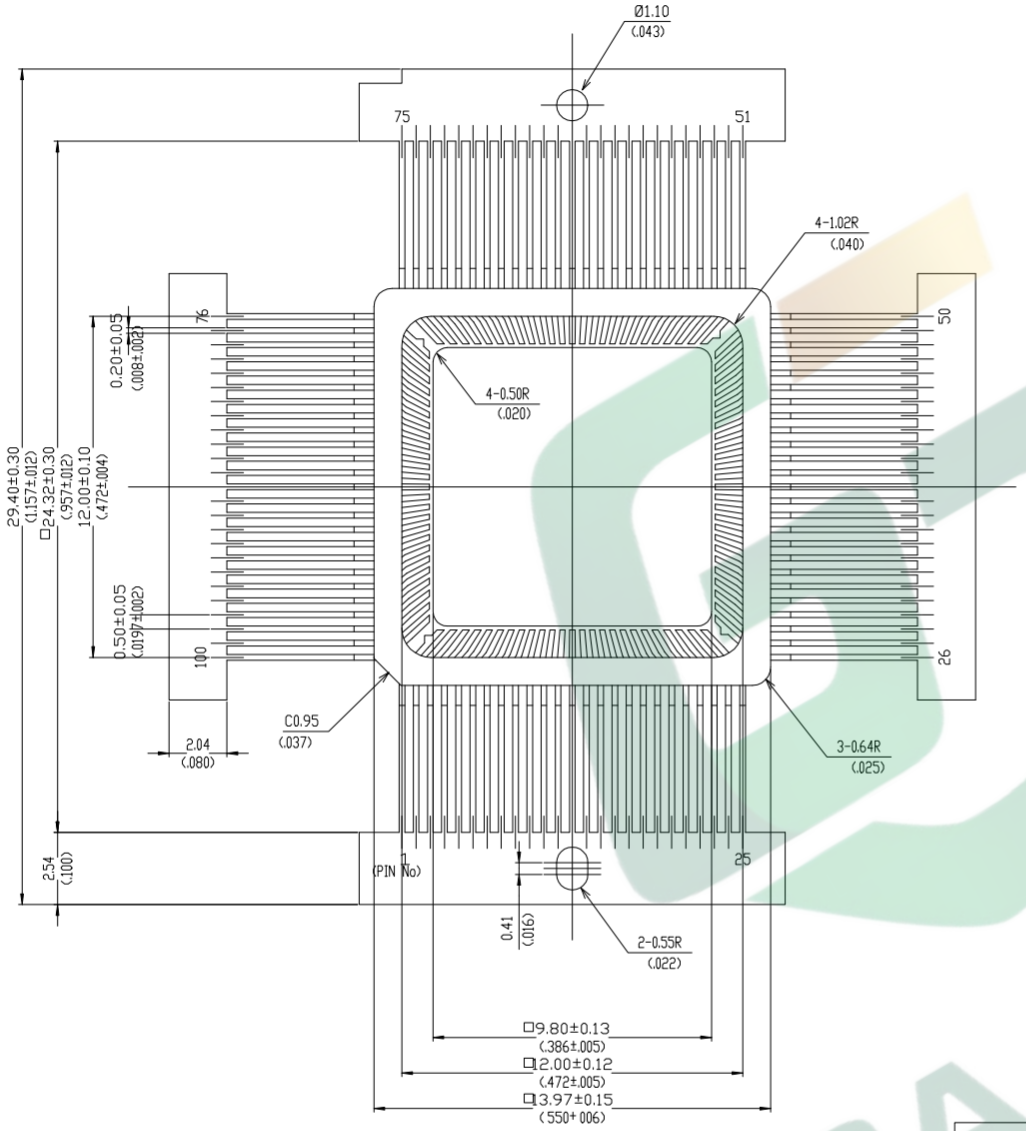

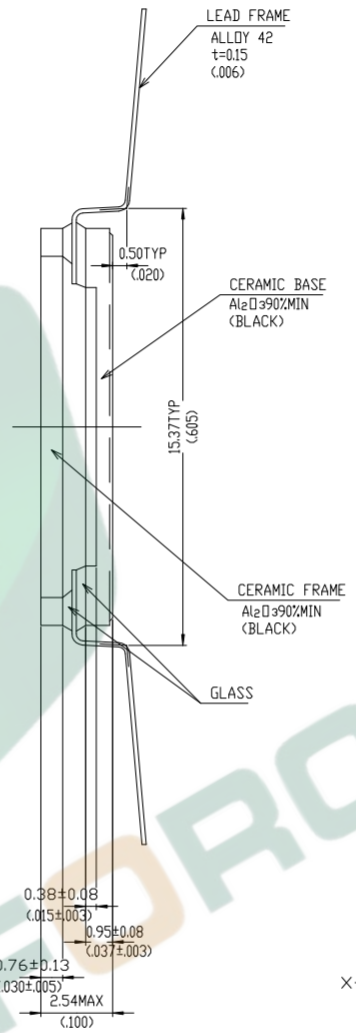

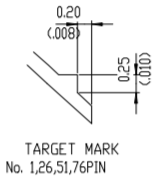

No	ANGLE
1	1.052 °
2	2.924 °
3	5.003 °
4	6.857 °
5	8.922 °
6	10.768 °
7	12.799 °
8	14.621 °
9	16.626 °
10	18.396 °
11	20.358 °
12	22.099 °
13	24.003 °
14	25.700 °
15	27.542 °
16	29.183 °
17	30.974 °
18	32.558 °
19	34.285 °
20	35.801 °
21	37.463 °
22	38.923 °
23	40.509 °
24	41.903 °
25	43.423 °

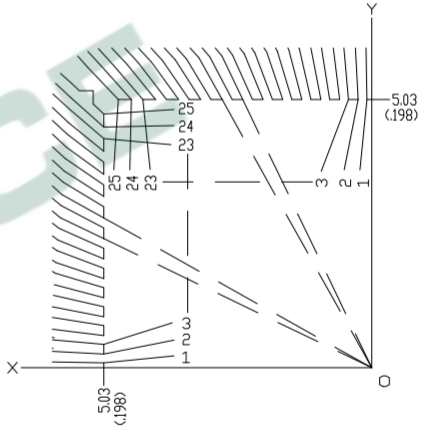

上海季丰电子科技有限公司
GIGA FORCE ELECTRONICS CO.,Limited

制图	胡熠文	Title	QFP100L(14X14)-P0.65		
核准	何桂港	POD No	POD-SHJF-67		
日期	2023.2.9	DIMENSIONS IN:	mm	Rev:A	